Lanberg
Smart home systems



USER MANUAL

INSTRUKCJA OBSŁUGI

MANUAL DE INSTRUCCIONES

Smart WiFi Plug

Gniazdko WiFi Smart

Toma WiFi Smart

SM01-WP10

A. Instrukcje dotyczące bezpieczeństwa

1. Urządzenie jest przeznaczone wyłącznie do użytku wewnątrz pomieszczeń.
2. Nie narażaj urządzenia na kontakt z wilgocią, może ona spowodować trwałe uszkodzenie urządzenia.
3. Aby urządzenie działało poprawnie, wymagane jest stabilne połączenie Wi-Fi - pasmo 2.4 Ghz.
4. Nie instaluj wielu urządzeń SMART WIFI blisko siebie – może to powodować zakłócenia sygnału
5. Skontaktuj się ze sprzedawcą / dystrybutorem w celu uzyskania pomocy, jeżeli wystąpił jakikolwiek problem z produktem. Nie próbuj samodzielnie naprawiać tego produktu.

B. Zawartość opakowania

1. Gniazdko Smart
2. Instrukcja obsługi
3. Deklaracja zgodności

C. Opis urządzenia

1. Gniazdko Schuko
2. Podświetlenie LED
3. Przycisk Reset

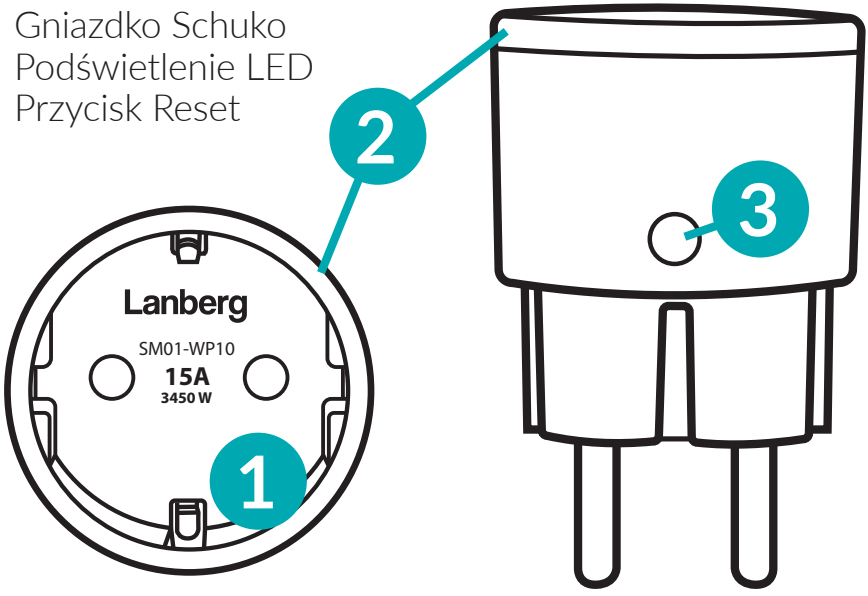

D. Montaż

1. Wyjmij produkt z opakowania.
2. Podłącz urządzenie do gniazda elektrycznego 230 V.
3. Urządzenie uruchomi się automatycznie, należy rozpocząć proces parowania z aplikacją TUYA (sprawdź w sekcji G).

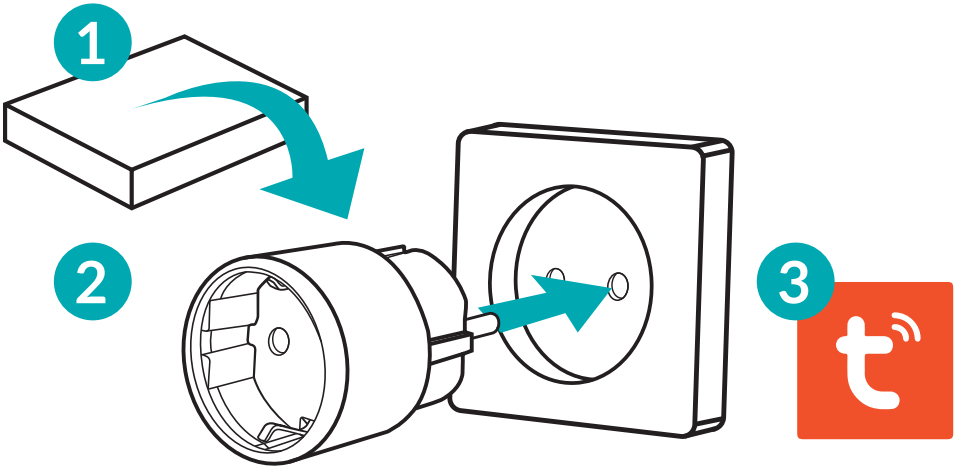

Uwaga: urządzenie powinno być zamontowane w suchym miejscu. Niezalecamy używania produktu w łazienkach, pod zlewami i innych narażonych na wilgoć miejscach, może skutkować to uszkodzeniem urządzenia.

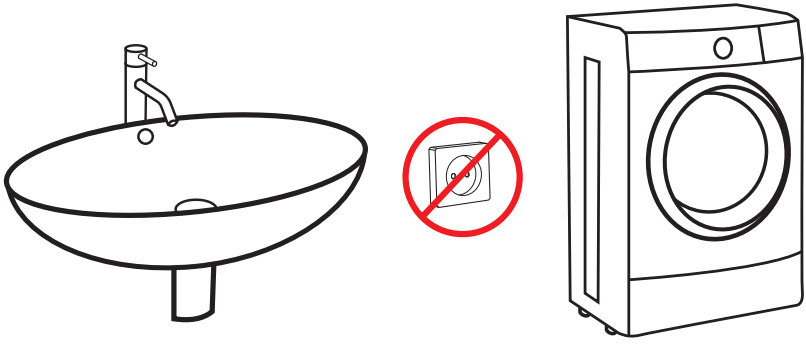

E. Pobieranie aplikacji TuyaSmart

Aplikację można pobrać na dwa sposoby:

1. **Pobierz aplikację przy użyciu Google Play lub App Store.**

a. Urządzenia z Androidem: wyszukaj „TuyaSmart” w aplikacji Google Play.

b. Urządzenia z systemem iOS: wyszukaj „TuyaSmart” w aplikacji App Store.

2. **Użyj poniższego kodu QR, dostępnego dla urządzeń z systemem operacyjnym iOS lub Android.**

Uwaga: Po zeskanowaniu kodu QR, otworzy się okno domyślnej przeglądarki urządzenia (np. Safari). W nowo otwartym oknie kliknij **Download**, a następnie wybierz opcję otwarcia za pomocą App Store / Google Play, aby pobrać aplikację.

F. Logowanie/Rejestracja w aplikacji



Jeżeli nie posiadasz konta, konieczne będzie stworzenie nowego. W tym celu użyj przycisku **Zarejestruj się** i postępuj zgodnie z instrukcjami wyświetlanymi na ekranie.

Jeżeli posiadasz już konto w aplikacji Tuya, kliknij przycisk **Zaloguj się używając istniejącego konta** i postępuj zgodnie z instrukcjami wyświetlanymi na ekranie.

G. Parowanie z aplikacją TuyaSmart

- **Uruchomienie urządzenia**

1. Wyjmij produkt z opakowania.
2. Podłącz urządzenie do gniazda elektrycznego 230 V

- **Dodawanie nowych urządzeń**

1. Naciśnij symbol „+” znajdujący się w prawym górnym rogu aplikacji.

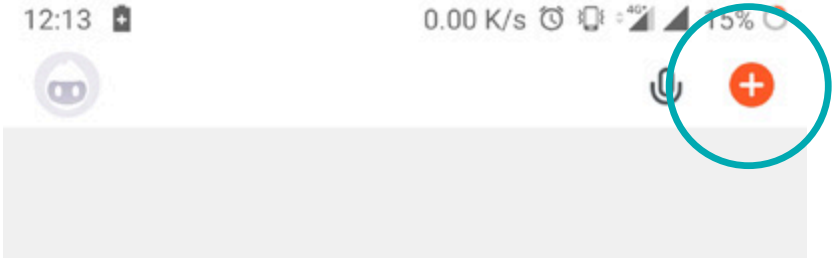

2. Wybierz z kategorii „Inżynieria elektryczna” pozycję „Gniazdko elektr. (Wi-FI)”,

lub użyj funkcji automatycznego dodawania urządzeń „Auto Scan” znajdującej się w górnej części okna.

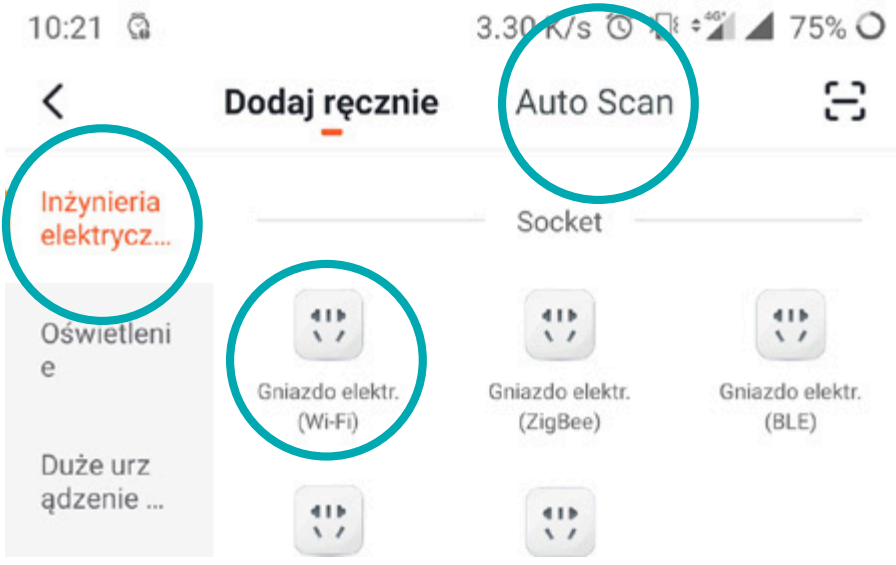

3. Ważne: Proces dodawania będzie można ukończyć tylko i wyłącznie jeżeli smartfon ma włączoną komunikację WIFI i jest podłączony do sieci, do której chcemy dodać urządzenie.

4. Wprowadź hasło do aktualnie podłączonej sieci WIFI i naciśnij przycisk „Dalej”.

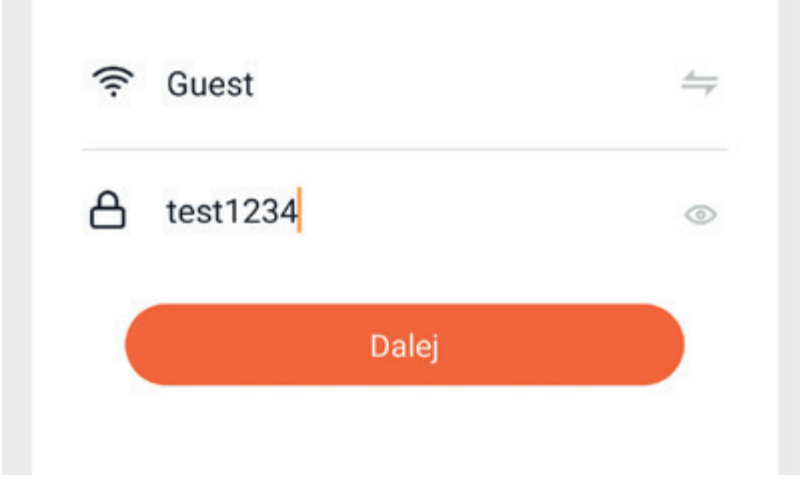

5. Następnie wybierz opcję „Fast flashing” – po wybraniu tej opcji rozpocznie się wyszukiwanie urządzenia.

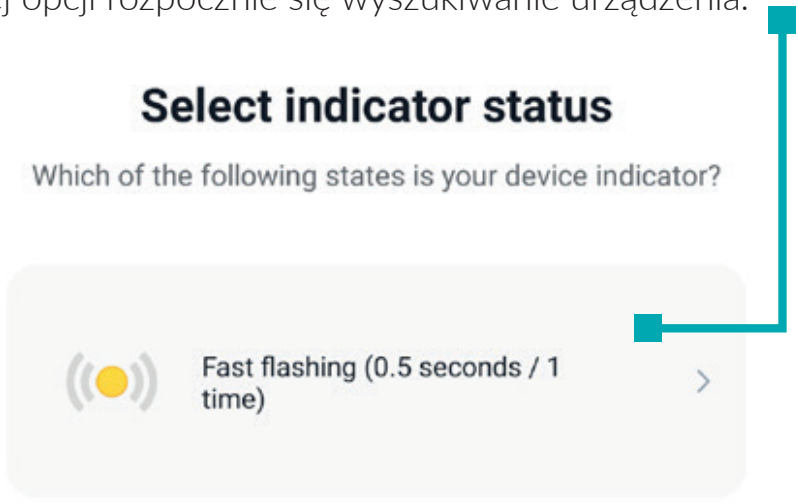

6. Uwaga: jeżeli dioda na urządzeniu nie miga wciśnij przycisk RESET przez około 5 sekund, po tym czasie dioda powinna migać i można kontynuować proces dodawania.

7. Aplikacja wyszukuje urządzenia do dodania, urządzenie powinno znajdować się tak blisko smartfona jak to możliwe.

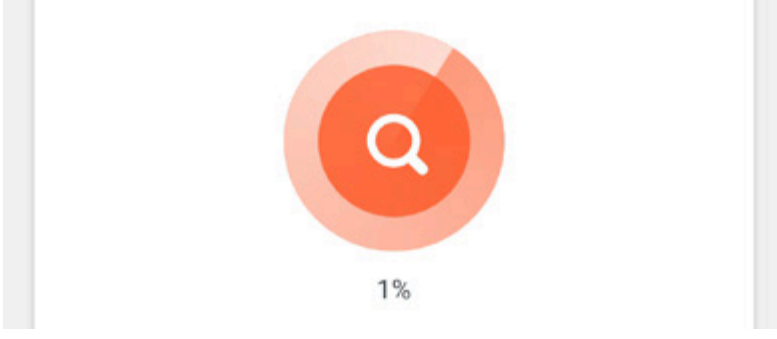

8. Urządzenie zostało poprawnie dodane, zalecamy wykonanie testu czy urządzenie działa prawidłowo, poprzez włączenie i wyłączenie produktu z poziomu aplikacji TUYA.

Uwaga: jeżeli proces łączenia się nie powiódł, ponów cały proces od początku, resetując urządzenie jak w punkcie 6. Podczas parowania zaleca się zbliżyć urządzenie możliwie jak najbliżej telefonu.

H. Dostępne funkcje urządzenia z poziomu aplikacji

Menu główne gniazdka smart:

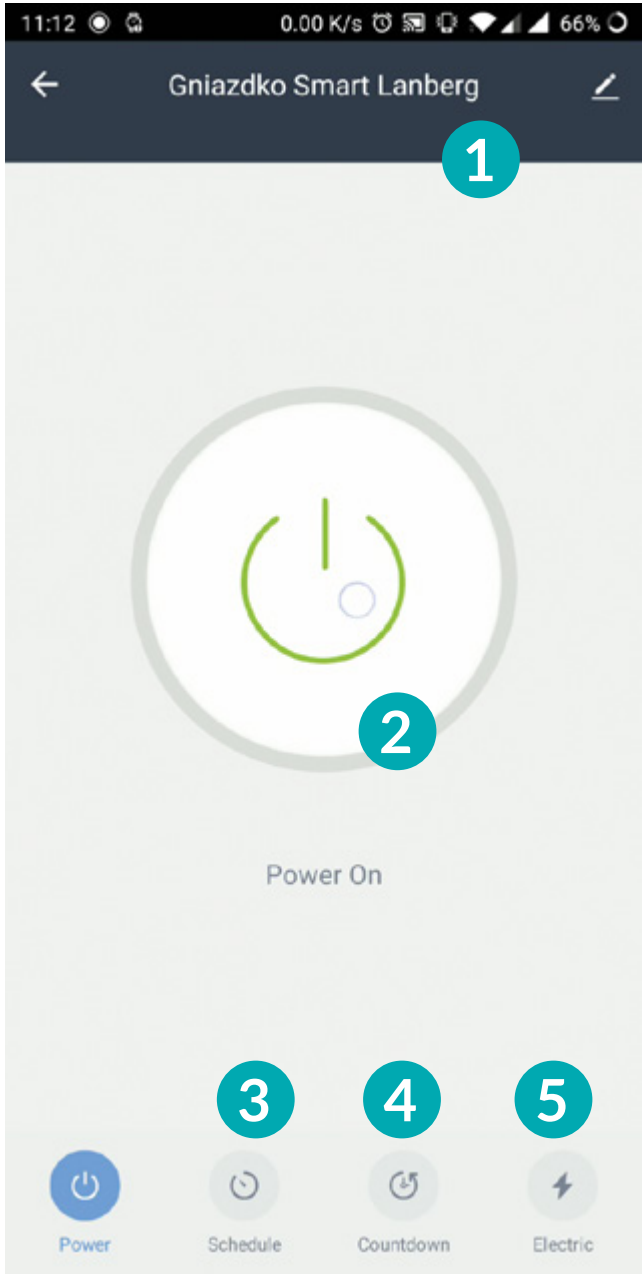

1. Nazwa / **2.** Przycisk ON/OFF / **3.** Harmonogram
4. Minutnik / **5.** Zużycie energii

Harmonogram

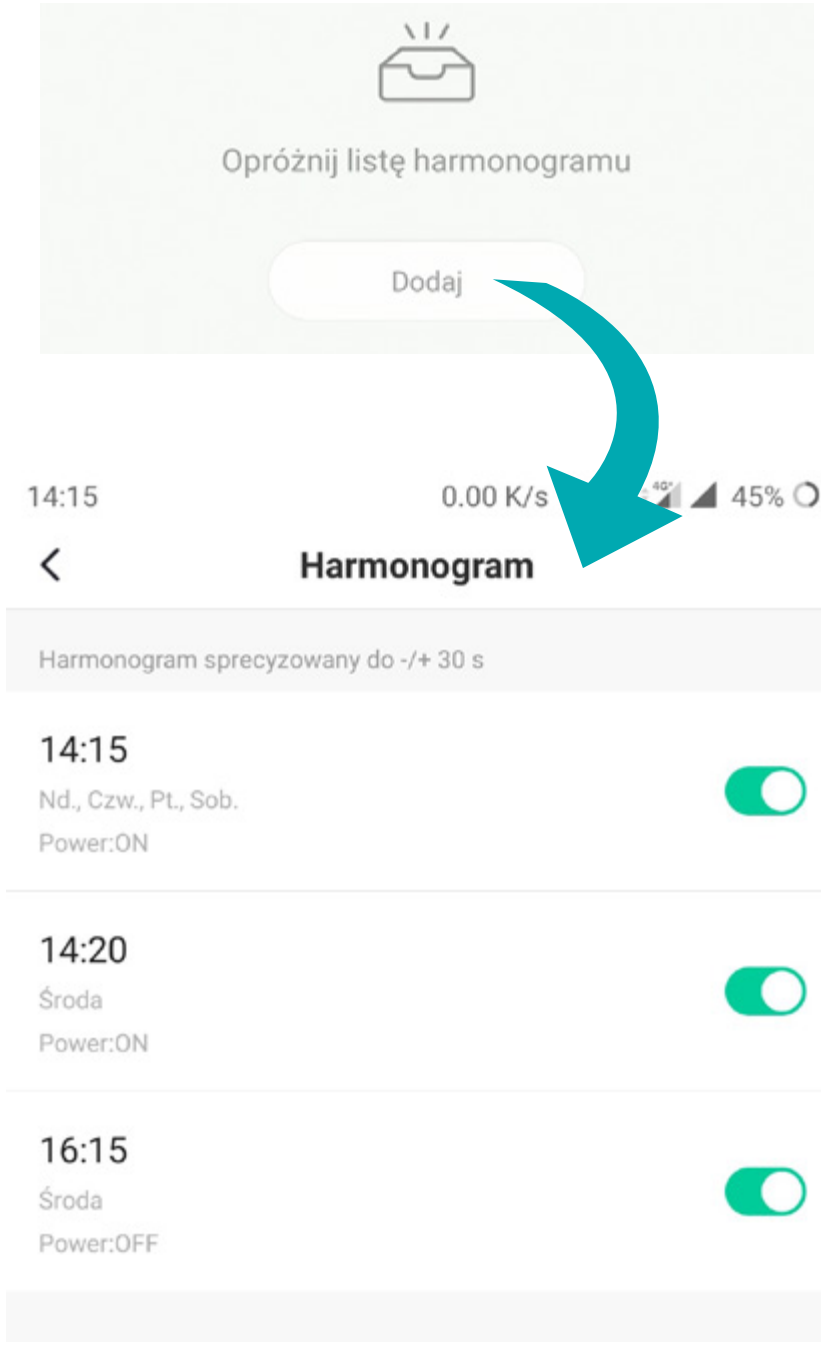

Pozwala na ustawianie harmonogramu włączania i wyłączania urządzenia.

Minutnik

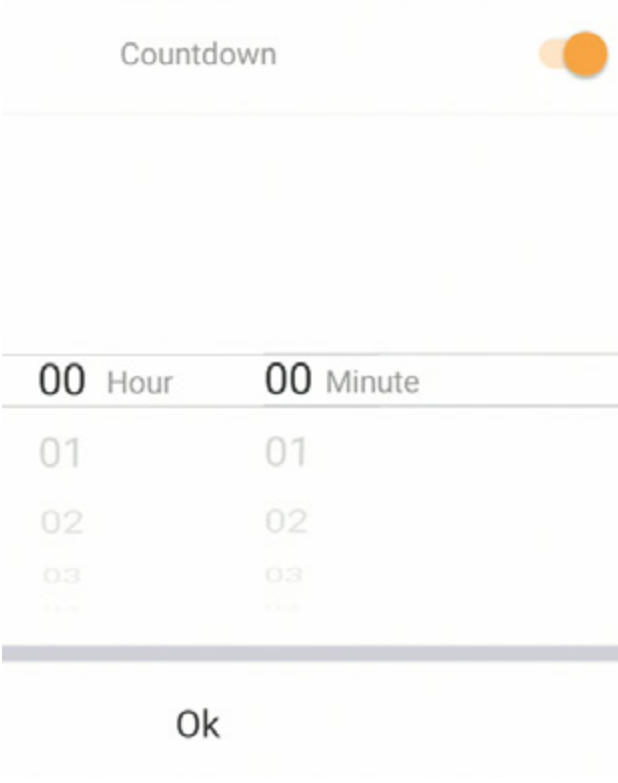

Pozwala na ustawienie minutnika, który wyłączy/włączy (zależnie od aktualnego stanu urządzenia) gniazdko po określonym czasie.

Zużycie energii

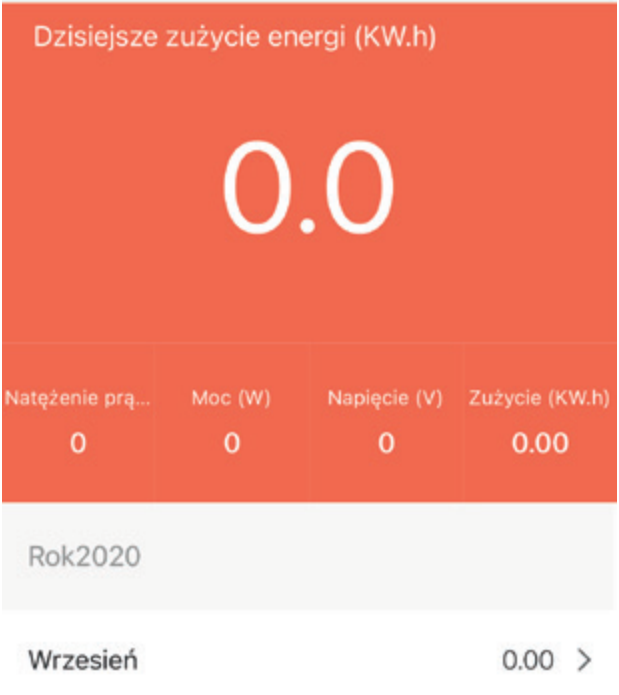

Pozwala na bieżąco śledzić zużycie energii elektrycznej. Dodatkowo możliwe jest też przejrzenie historii zużycia.

I. Specyfikacja techniczna

Wymiary	Gniazdko	75 x 45 mm
Zasilanie	Sieciowe	230 V 50 Hz
Sieć bezprzewodowa	Wi-Fi	2.4 GHz, IEEE 802.11b/g/n
Zarządzanie	Zdalne zarządzanie	Poprzez aplikację TuyaSmart
	Obsługiwane wersje systemów	iOS: 8.0 lub nowszy Android: 4.4 lub nowszy
Obudowa	Materiał	ABS

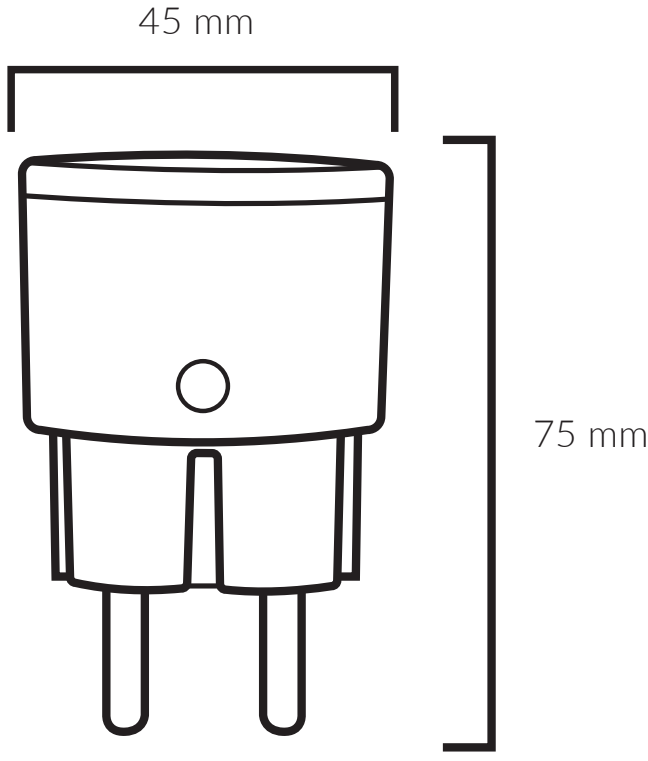

J. Rozwiązywanie problemów

Problem: Dioda urządzenia przestała migać ale urządzenie nie zostało dodane do aplikacji Tuya
Możliwa przyczyna: Proces parowania się nie powiódł
Rozwiązanie: Zresetuj urządzenie przyciskając przycisk reset co najmniej przez 5 sekund i rozpocznij proces dodawania w aplikacji ponownie

---

Problem: Urządzenie nie reaguje na polecenia / reaguje z opóźnieniem
Możliwa przyczyna: Niewystarczający zasięg WIFI
Rozwiązanie: Zweryfikuj czy miejscu umieszczenia czujnika jest dostępny zasięg Wi-Fi - Dla poprawnego działania wymagane są minimum 2 kreski

---

Problem: Podczas dodawania urządzenia aplikacja Tuya wysyła monit o konieczności uruchomienia Wi-Fi
Możliwa przyczyna: Brak włączonego WIFI w telefonie
Rozwiązanie: Parowanie urządzenia będzie możliwe tylko i wyłącznie w sytuacji gdy smartfon jest podłączony do sieci Wi-Fi w paśmie 2,4 GHz

K. Gwarancja

Niniejszy produkt Lanberg jest objęty 24-miesięczną gwarancją od momentu jego zakupu. Nie przysługuje ona w przypadku wystąpienia awarii i wad wynikających z niewłaściwego użytkowania i postępowania z urządzeniem (niezgodnego z niniejszą instrukcją). Uszkodzenia mechaniczne są podstawą do odrzucenia reklamacji.

L. Wyjaśnienie symboli

Użycie symbolu WEEE (przekreślony kosz) oznacza, że niniejszy produkt nie może być traktowany jako odpad domowy. Prawidłowa utylizacja zużytego sprzętu pozwala uniknąć zagrożeń dla zdrowia ludzi i środowiska naturalnego, wynikających z możliwej obecności w sprzęcie niebezpiecznych substancji, mieszanin oraz części składowych, a także niewłaściwego składowania i przetwarzania takiego sprzętu. Zbiórka selektywna pozwala także na odzyskiwanie materiałów i komponentów, z których wyprodukowane było urządzenie. W celu uzyskania szczegółowych informacji dotyczących recyklingu niniejszego produktu należy skontaktować się z punktem sprzedaży detalicznej, w którym dokonano zakupu, lub organem władzy lokalnej.



A. Safety precations

1. The device is intended for indoor use only
2. Do not expose the device to moisture, which can cause permanent damage to the device
3. A stable Wi-Fi connection - 2.4GHz band - is required for the sensor to work correctly
4. Do not install multiple SMART Wi-Fi devices very close to each other - it may cause signal interference
5. Contact your dealer/distributor for assistance if there is any problem with your product. Do not attempt to repair this product by yourself

B. Package content

1. Smart Plug
2. User Manual
3. Declaration of Confirmity

C. Product description

1. Schuko socket
2. LED
3. Reset button

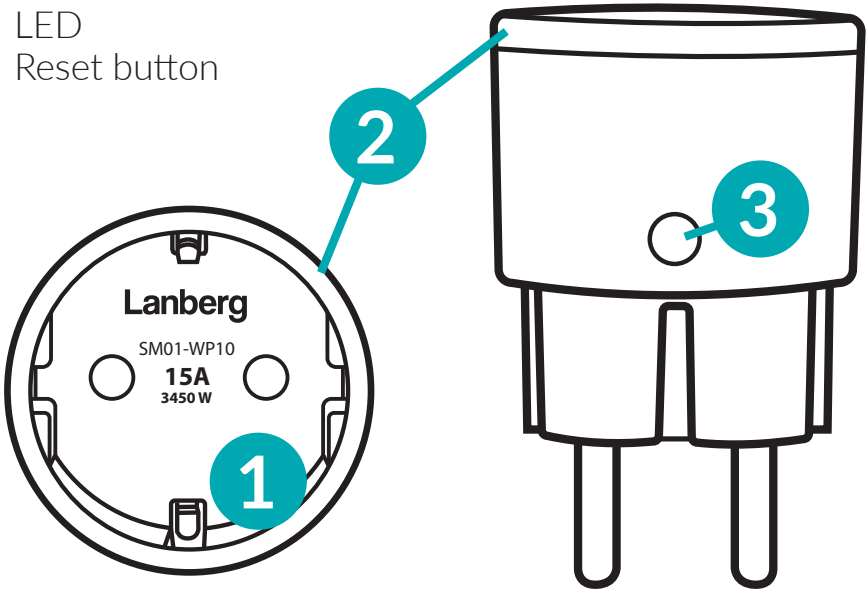

D. Mounting

1. Remove the product from the packaging.
2. Plug the product into 230V wall socket
3. The device should start automatically, begin parring it with TUYA application (See section G)

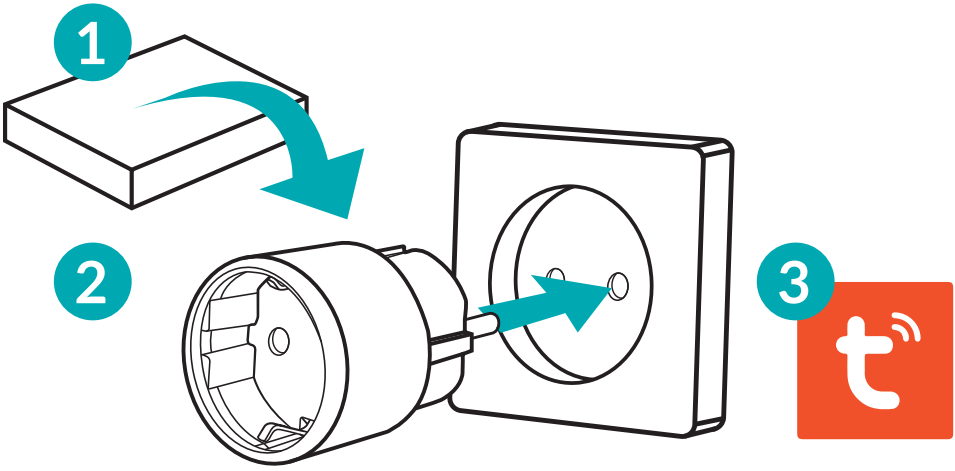

Warning: the device should be mounted in dry place, we do not recommend using the product in bathrooms, under sink and other places where humidity is high, this may damage the device.

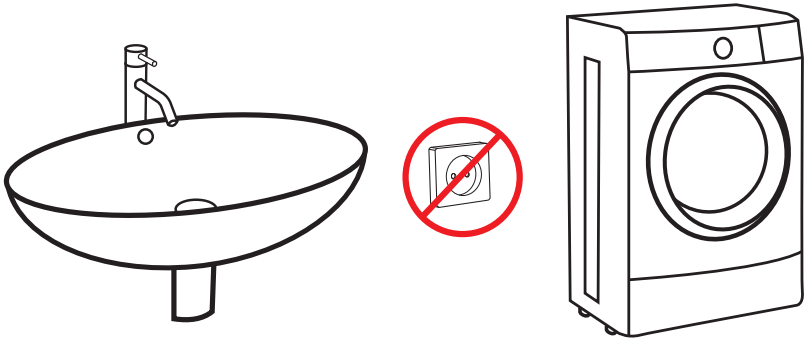

E. How to download Tuya App

The App can be downloaded in two ways:

1. **Download the App from Google Play or App Store.**

a. Android mobile device: Type and search **„TuyaSmart”** in **Google Play**.

b. iOS mobile devices: Type and search **„TuyaSmart”** in **App Store**.

2. **Use the provided QR code, on the next page, available for devices with the iOS or Android operating systems.**

Important note: After scanning the QR code, the default browser window will open (e.g. Safari). In the newly opened window, click **"Download"** and then select the option to open using the App Store / Google Play to download the application.

F. Login/Register using TuyaSmart App

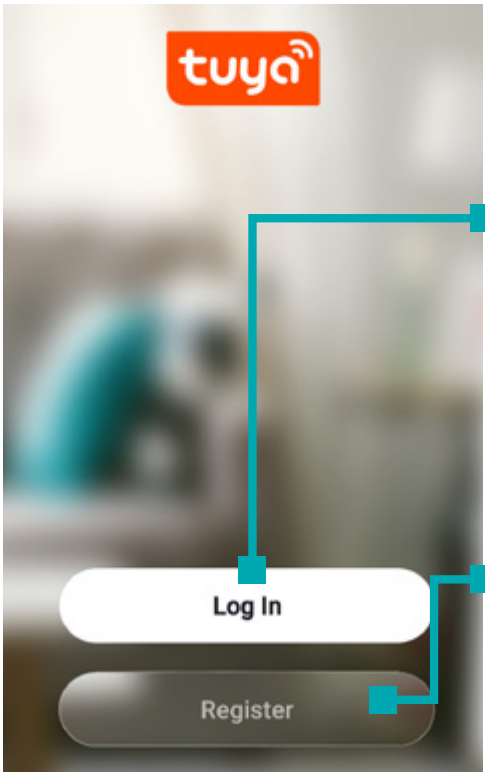

If you already have an account with TuyaSmart, click the **"Login using an existing account"** button and follow the on-screen instructions.

If you do not have an account, you will need to create a new one. Use the **"Register"** button and follow the on-screen instructions.

G. Pairing with TuyaSmart App

- **Powering and pairing the device**

1. Take the product out of the packaging
2. Plug the product into 230 V wall socket

- **Adding new devices**

1. Press the "+" symbol in the upper right corner of the application.

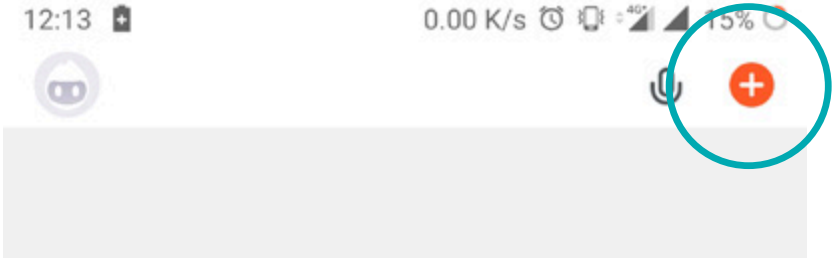

2. Next, select the "Socket (WiFi)" from the "Electrician" category, ***alternatively*** you can use the "Auto Scan" function at the top of the window.

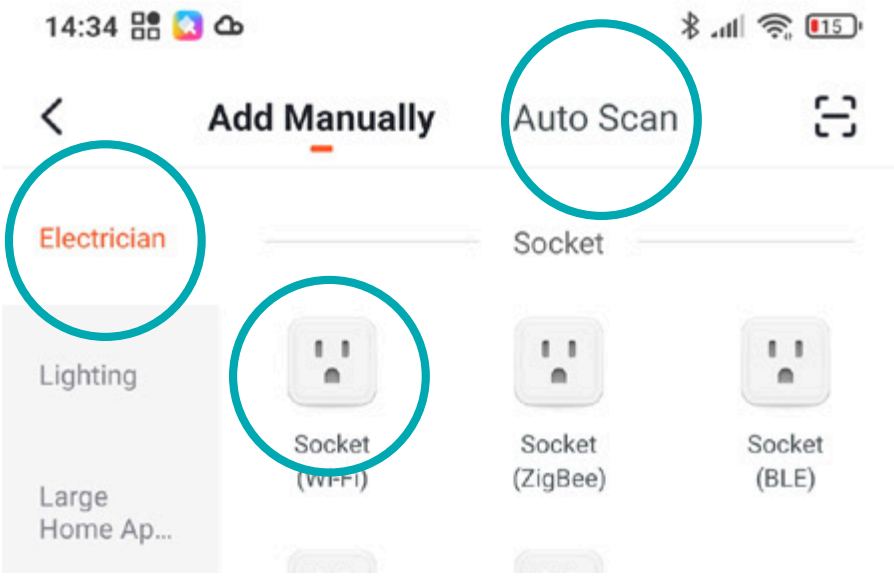

3. Important note: Adding a new device will only be possible if the smartphone has Wi-Fi connection enabled and is connected to the network to which you want to connect the Smart Lanberg device.

4. Enter the password for the currently connected Wi-Fi network and press "Next".

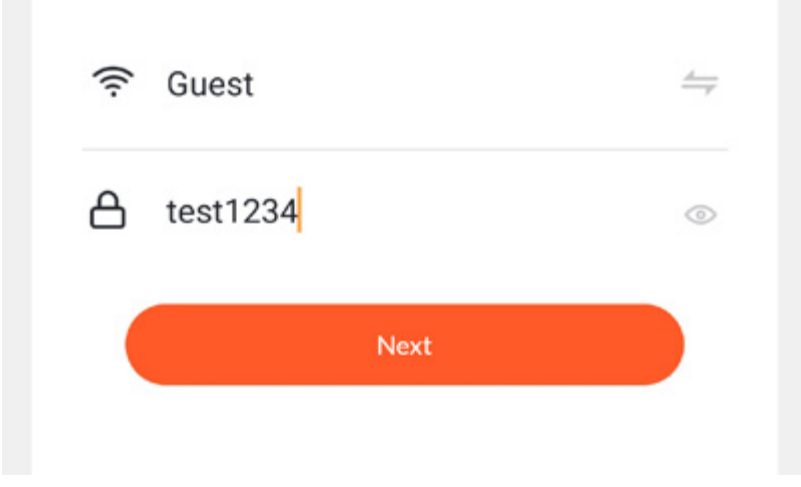

5. Next, select the "Fast flashing" option - after choosing it, the device search will commence.

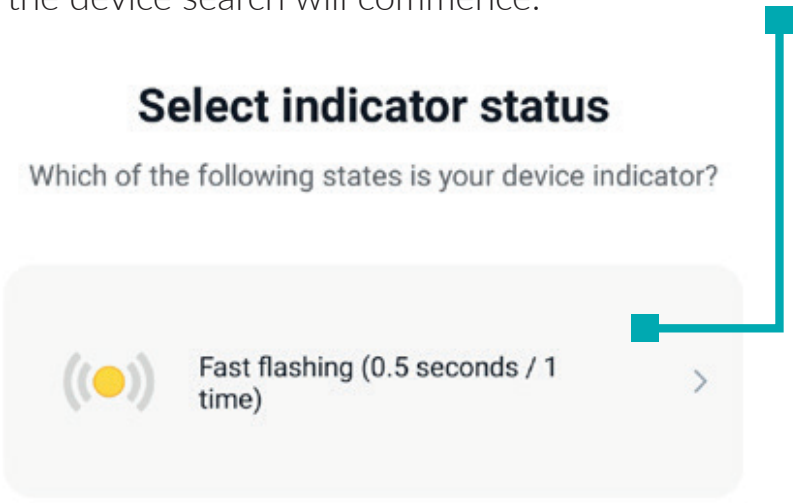

6. Important note: If the LED on the device is not flashing, press the reset button for about 5 seconds. After that time, it should be flashing and the pairing process can be resumed.

7. The App searches for devices to add, the plug should be as close to the smartphone as possible.

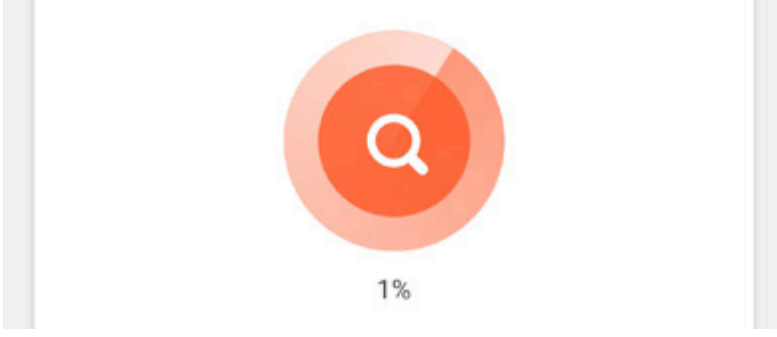

8. The device has been added successfully, we recommend that you test the device (e.g. turn on/off plug using Tuya App) .

Important note: If the pairing process has failed, please repeat the whole process from the beginning by resetting the device as in point 6. During this procedure, it is recommended to bring the device as close to the phone as possible.

H. Functions avaliable the TuyaSmart App

Main menu of the device:

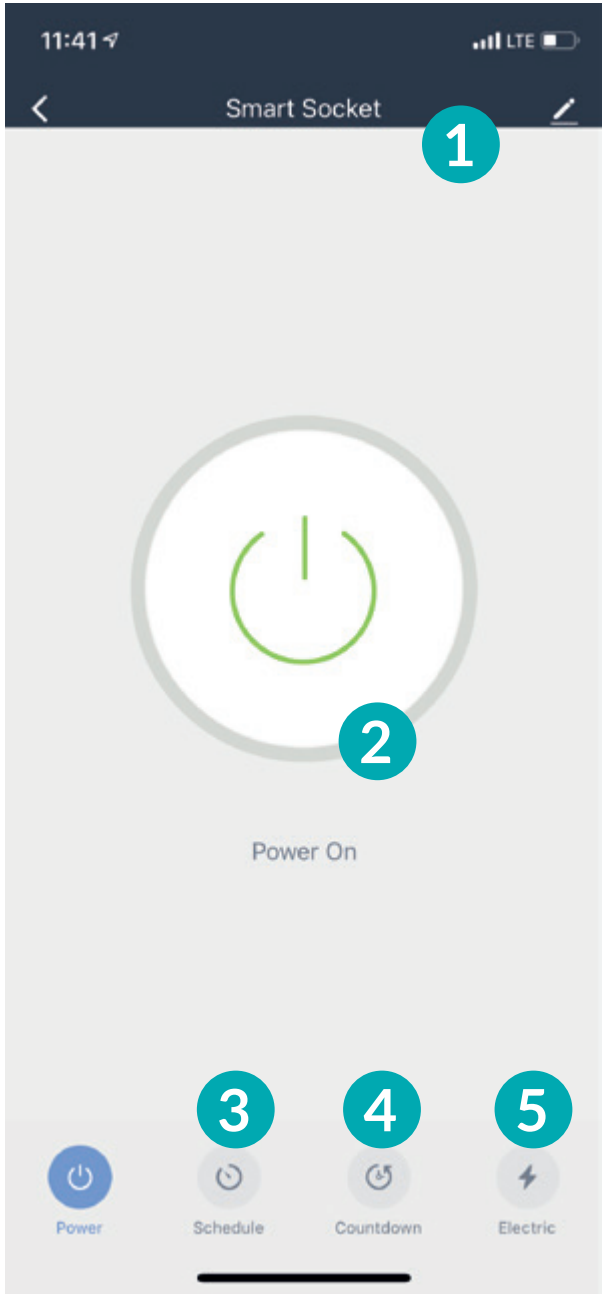

1. Name / **2.** ON/OFF Button / **3.** Schedule
4. Countdown / **5.** Electric

Schedule

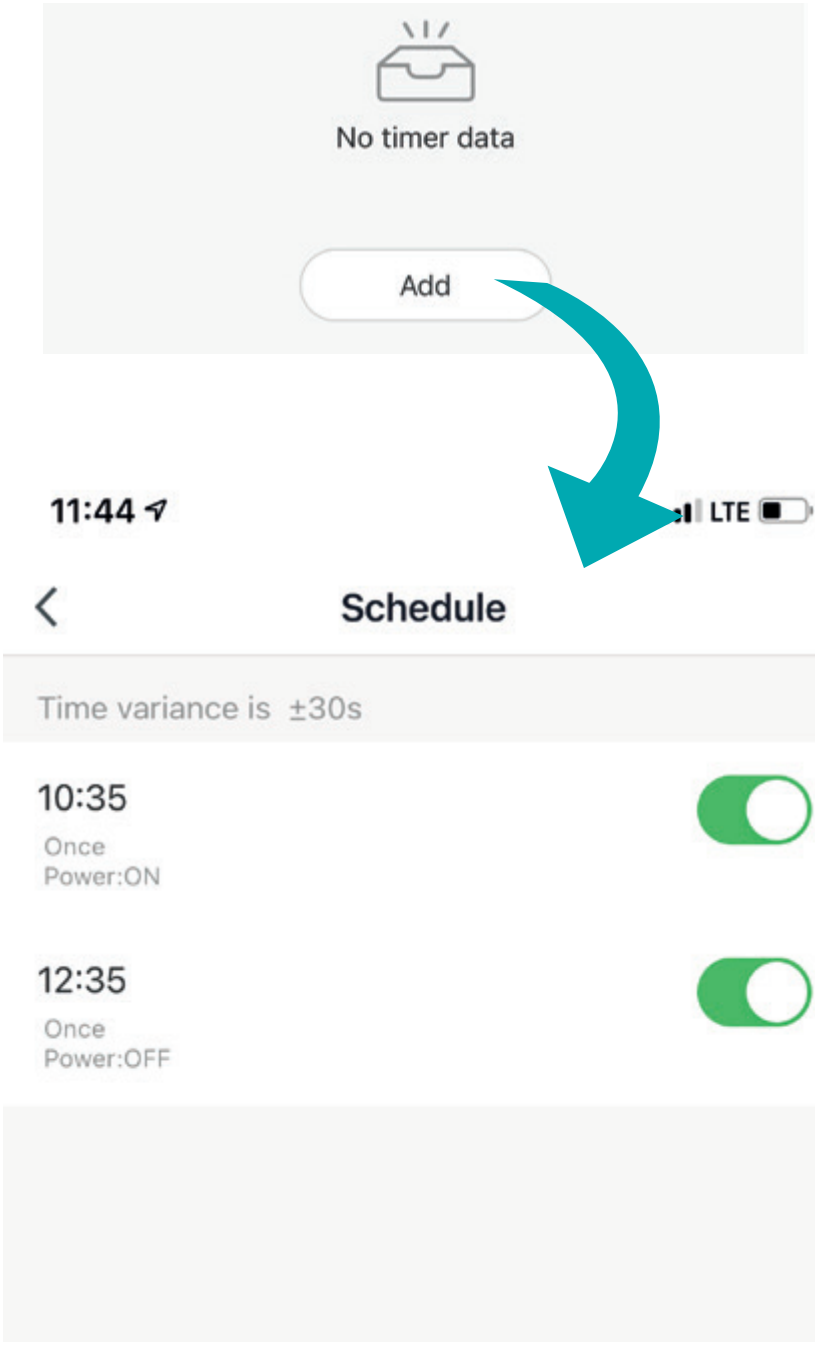

Set the option to turn on/off the device according to schedule.

Countdown

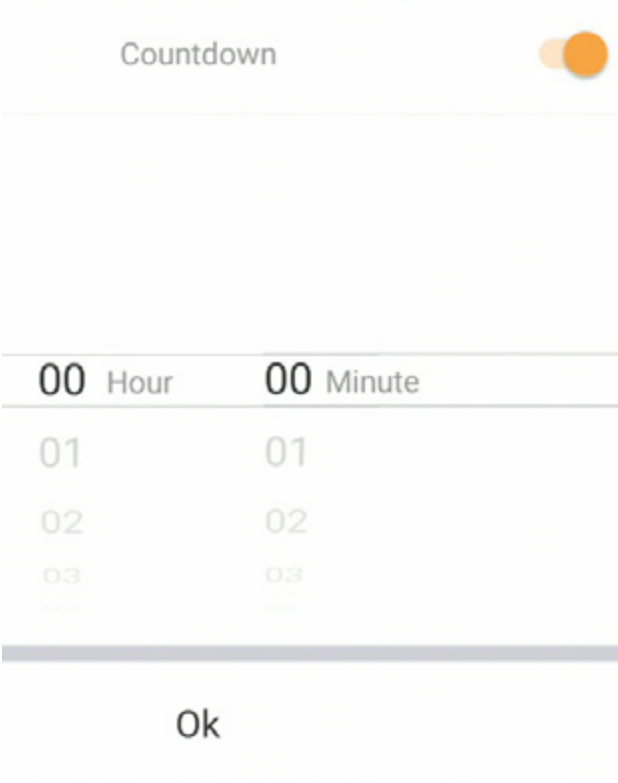

Allows you to set a timer that will turn off / on (depending on the current status of the device) the socket after a certain time.

Electric

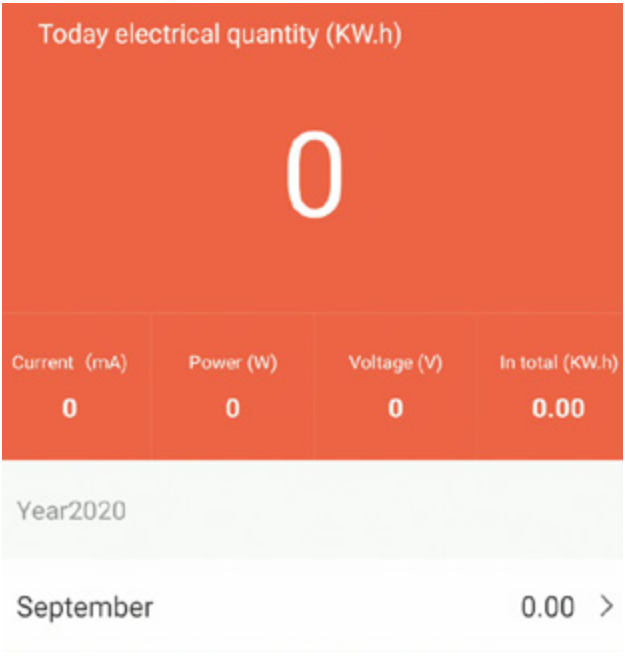

Allow to check current Energy usage, also enables to view the history of power usage.

I. Technical specification

Dimensions	Socket	75 x 45 mm
Power	Mains supply	230 V 50 Hz
Wireless	Wi-Fi	2.4 GHz, IEEE 802.11b/g/n
Management	Remote control	Via TuyaSmart App
	Supported OS versions	iOS: 8.0 or newer Android: 4.4 or newer
Housing	Material	ABS

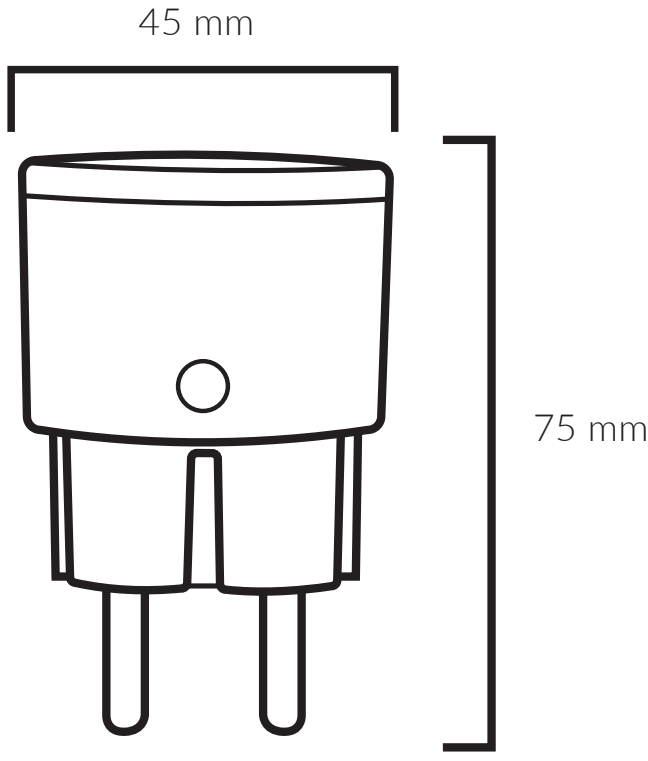

J. Troubleshooting

Problem: The device's LED stopped flashing but the sensor has not been added to the TuyaSmart App
Possible reason: The pairing process was unsuccessful
Solution: Reset the sensor by pressing the reset button for at least 5 seconds and start the process of adding a new device in the application again

---

Problem: Device does not respond / respond with delay
Possible reason: Insufficient WIFI range
Solution: Verify if WIFI range is sufficient where the sensor is placed – Minimum two bars are required

---

Problem: When adding a device, TuyaSmart continuously prompts you to enable Wi-Fi connection
Possible reason: No active Wi-Fi on the phone
Solution: The pairing of the device will only be possible if the smartphone is connected to a 2.4 GHz Wi-Fi network band

K. Warranty

The following Lanberg product is covered by a 24-month warranty from the moment of the purchase. It does not apply in case of defects and faults resulting from improper use and handling (not in accordance with this manual). Mechanical damages are the basis for rejecting the warranty claim.

L. Symbol description

The use of the WEEE symbol (crossed-out wheelie bin symbol) means that this product cannot be treated as household waste. Proper disposal of used equipment avoids risks to human health and the environment, resulting from the possible presence of hazardous substances, mixtures, and components in the equipment, as well as, improper storage and processing of such equipment. The selective collection also allows you to recover materials and components, from which the device was manufactured. For more information about the recycling of this product, please contact the retail outlet, where the product was purchased, or request information from the local authority.



A. Instrucciones sobre seguridad

1. El dispositivo está destinado únicamente para un uso en interiores.
2. No expongas al dispositivo al contacto con la humedad, esta puede provocar un daño permanente del mismo.
3. Para que el dispositivo funcione correctamente se requiere una conexión Wi-Fi estable - banda 2,4GHz.
4. No instales varios dispositivos SMART WIFI cerca unos de otros: esto puede provocar interferencias de la señal.
5. Contacta con el vendedor / distribuidor para conseguir ayuda si se presenta cualquier problema con el producto. No intentes reparar este producto tú mismo.

B. Contenido de la caja

1. Toma Smart
2. Manual de instrucciones
3. Declaración de conformidad

C. Descripción del dispositivo

1. Toma Schuko.
2. Iluminación LED
3. Botón de reinicio

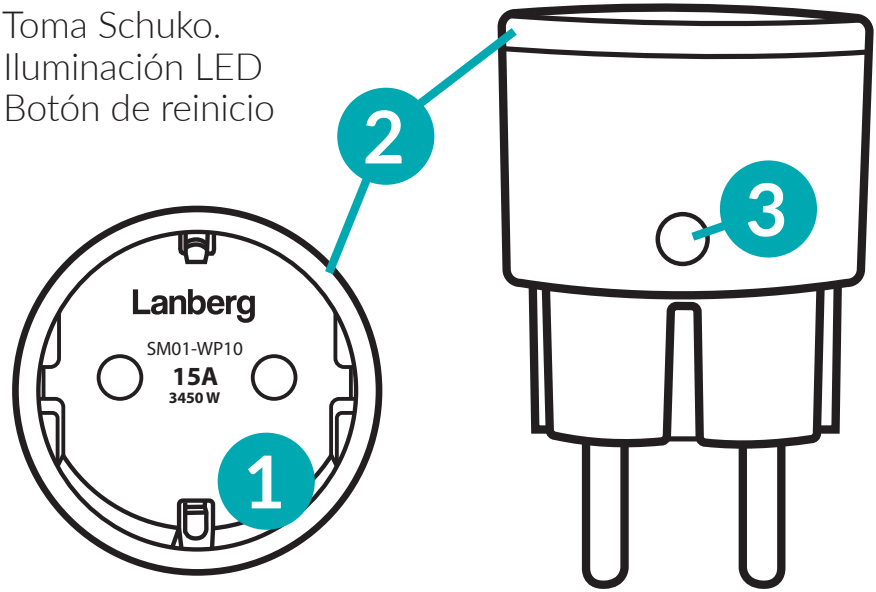

D. Montaje

1. Saca el producto de la caja.
2. Conecta el dispositivo a una toma eléctrica de 230 V.
3. El dispositivo se pone en funcionamiento automáticamente, es necesario comenzar el proceso de vinculación con la aplicación TUYA (comprobar la sección G).

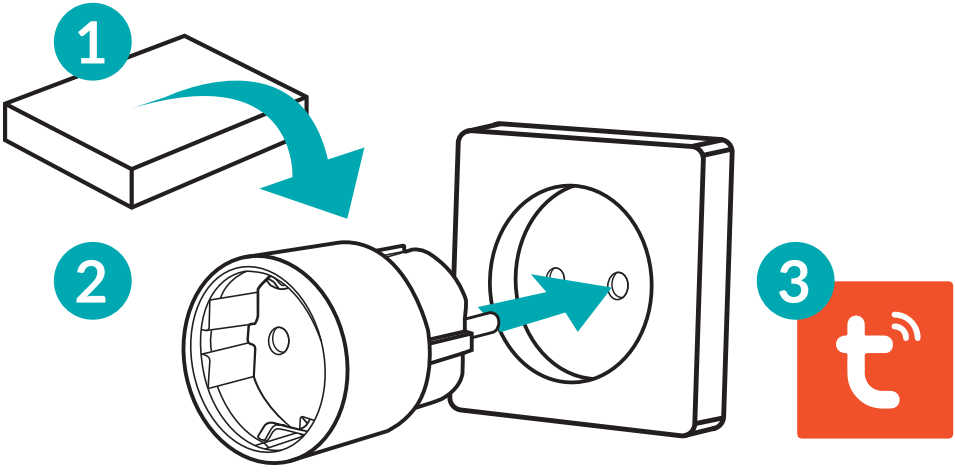

Atención: el dispositivo deberá montarse en un lugar seco. No recomendamos utilizar el producto en baños, bajo fregaderos y otros lugares expuestos a la humedad. Esto puede provocar un daño del dispositivo.

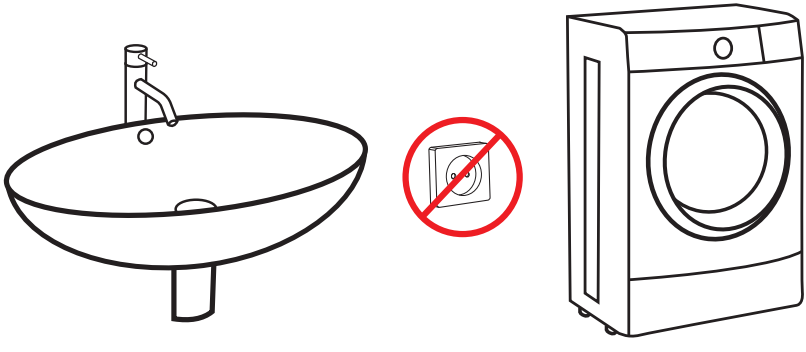

E. Descarga de la aplicación TuyaSmart

La aplicación puede descargarse de dos formas:

1. **Descarga la aplicación utilizando Google Play o App Store.**

a. Dispositivos con sistema Android: busca «TuyaSmart» en la aplicación Google Play.

b. Dispositivos con sistema iOS: busca «TuyaSmart» en la aplicación App Store.

2. **Utiliza el siguiente código QR, disponible para dispositivos con sistema operativo iOS o Android.**

Atención: Tras escanear el código QR se abre la ventana del navegador predeterminado del dispositivo (por ejemplo, Safari). En la nueva ventana abierta haz clic en **Download** y a continuación elige la opción abrir con App Store / Google Play para descargar la aplicación.

F. Inicio de sesión / Registro en la aplicación

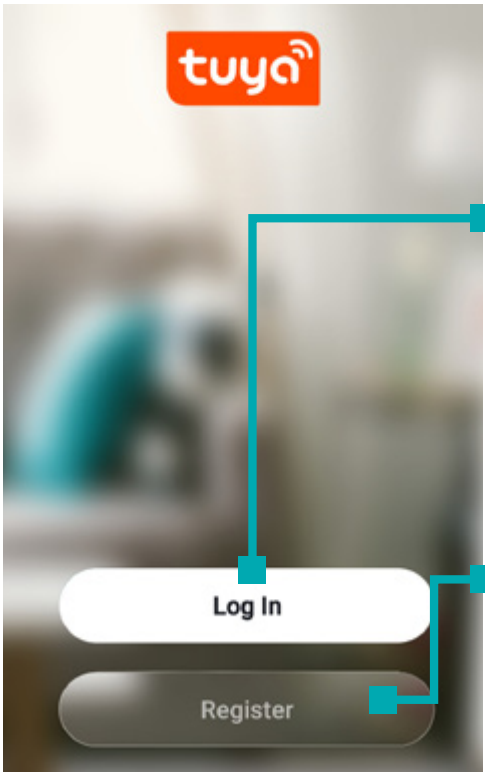

Si no tienes una cuenta, será necesario crear una nueva. Para ello utiliza el botón **Regístrate** y sigue las instrucciones mostradas en la pantalla.

Si ya tienes una cuenta en la aplicación Tuya haz clic en el botón **Iniciar sesión utilizando una cuenta existente** y sigue las instrucciones mostradas en la pantalla.

G. Vinculación con la aplicación TuyaSmart

- **Puesta en funcionamiento del dispositivo**

1. Saca el producto de la caja.
2. Conecta el dispositivo a una toma eléctrica de 230 V.

- **Adición de nuevos dispositivos**

1. Presiona el símbolo «+» situado en la esquina superior derecha de la aplicación.

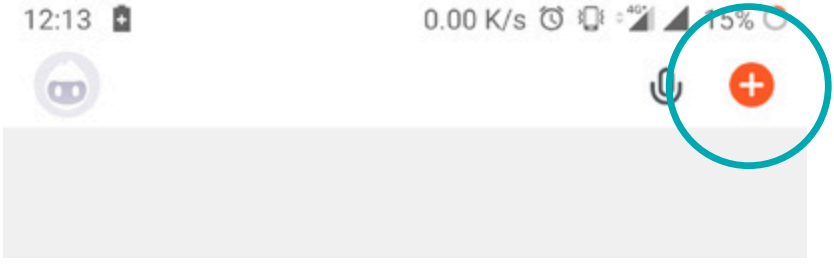

2. Selecciona la categoría «Ingeniería eléctrica», posición «Toma eléctr. (Wi-Fi)», ***o*** utiliza la función de adición automática de dispositivos «Auto Scan», situada en la parte superior de la ventana.

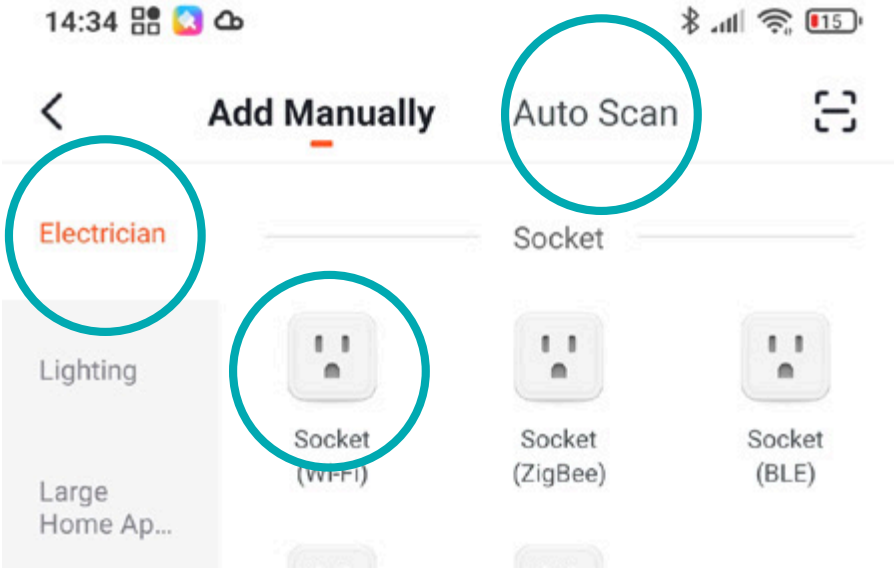

3. Importante: El proceso de adición podrá finalizarse única y exclusivamente si el smartphone tiene activada la comunicación WIFI y está conectado a la red en la que queremos añadir el dispositivo.

4. Introduce la contraseña para la red WIFI a la que estás actualmente conectado y presiona el botón «Siguiente».

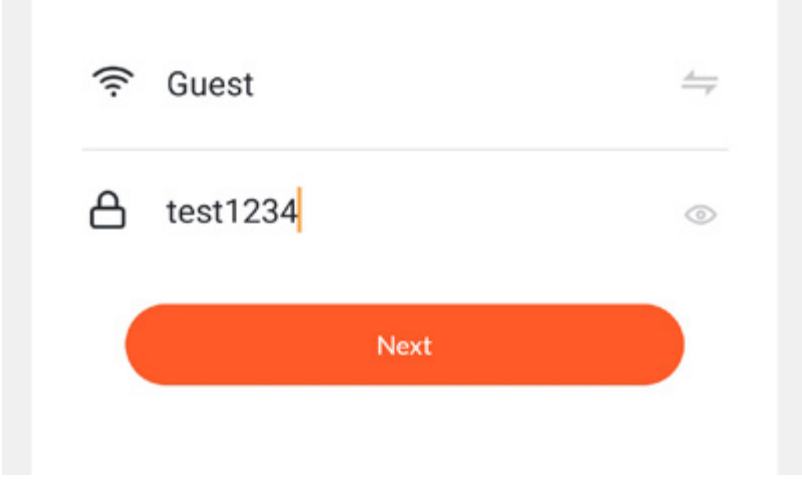

5. A continuación elige la opción «Fast flashing»: tras seleccionar esta opción comienza la búsqueda del dispositivo.

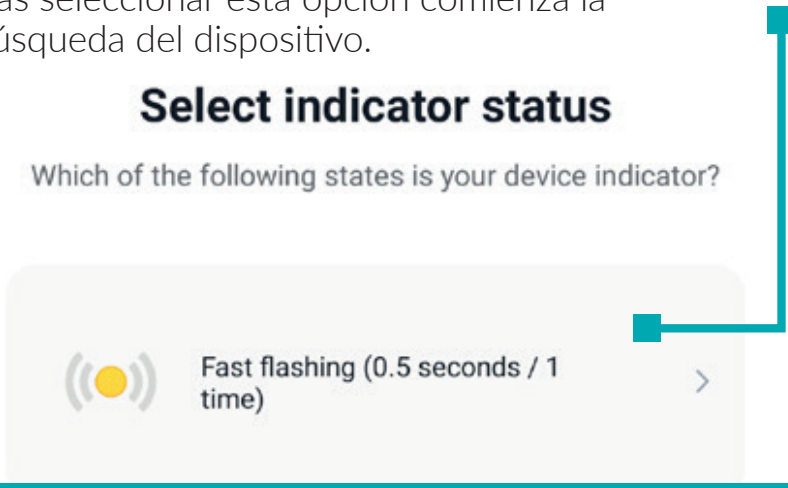

6. Atención: si el diodo del dispositivo no parpadea presiona el botón RESET durante unos 5 segundos. Transcurrido ese tiempo el diodo debería parpadear y se puede continuar el proceso de adición.

7. La aplicación busca el dispositivo a añadir, el dispositivo deberá encontrarse lo más cerca posible del smartphone.

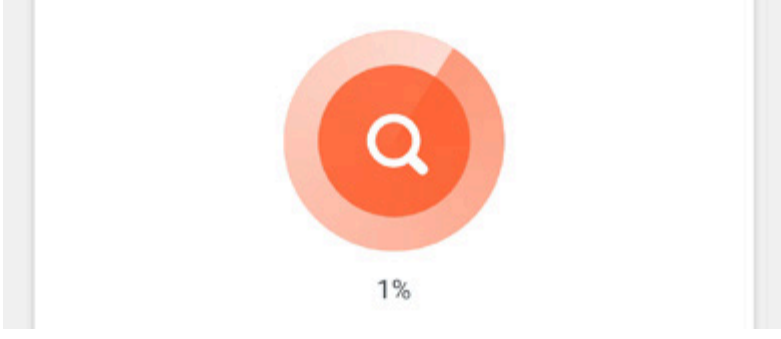

8. El dispositivo ha sido añadido con éxito. Recomendamos comprobar si el dispositivo funciona correctamente, mediante el encendido y el apagado del producto desde la aplicación TUYA.

Atención: si el proceso de conexión falla, repite el proceso completo desde el comienzo, reiniciando el dispositivo como en el punto 6. Durante la vinculación se recomienda acercar el dispositivo todo lo que sea posible al teléfono.

H. Funciones disponibles del dispositivo al nivel de la aplicación

Menú principal de la toma smart:

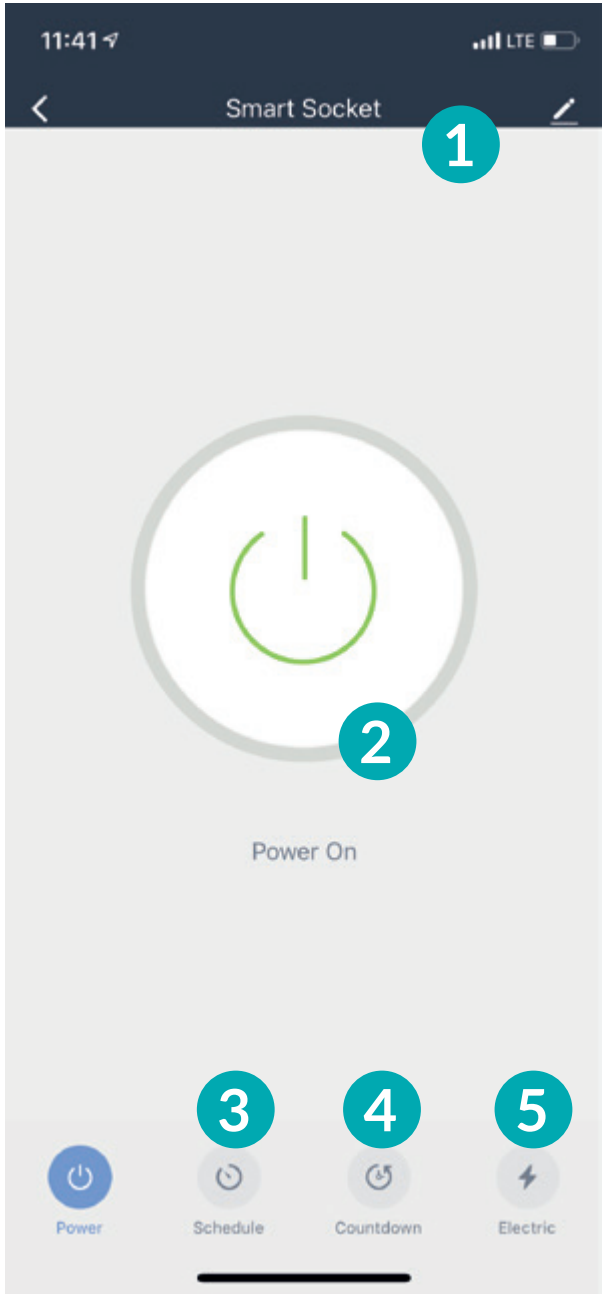

1. Nombre / **2.** Botón ON/OFF / **3.** Horario
4. Cuenta atrás / **5.** Consumo de energía

Horario

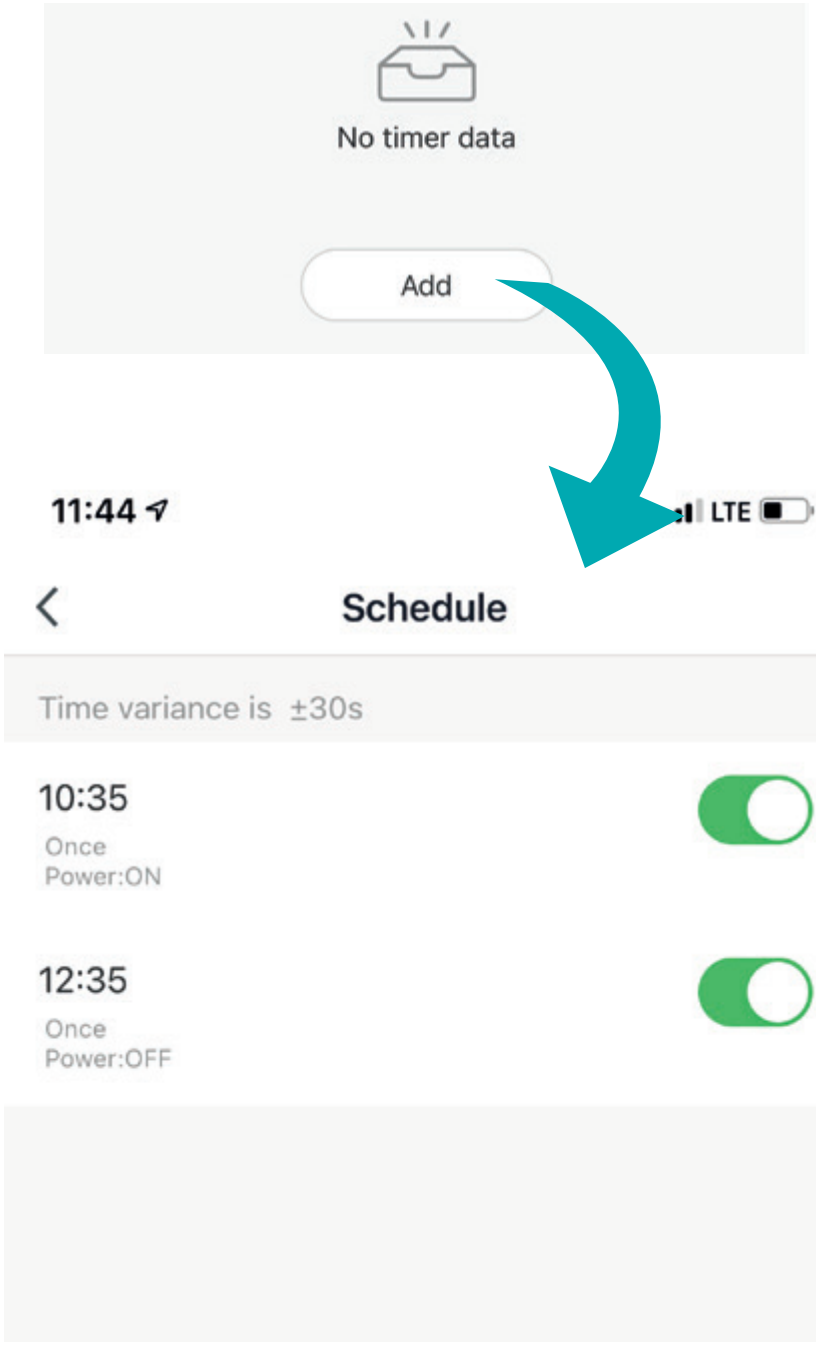

Permite configurar el horario de encendido y apagado del dispositivo.

Cuenta atrás

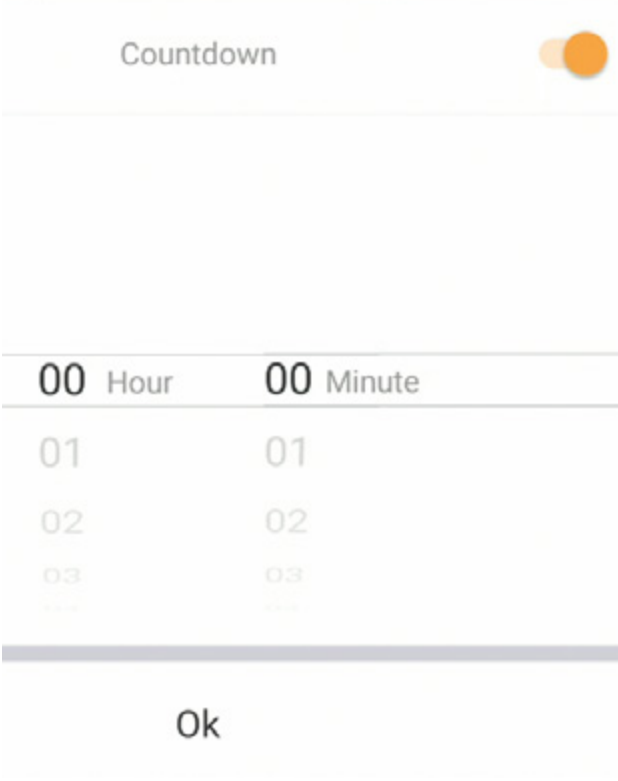

Permite configurar la cuenta atrás que apaga/enciende (en función del estado actual del dispositivo) la toma tras un tiempo definido.

Consumo de energía

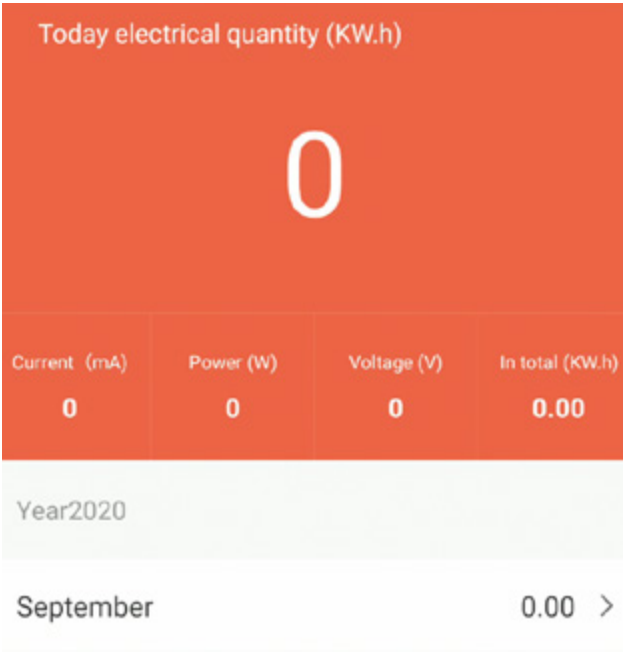

Permite seguir al corriente el consumo de energía eléctrica. Además, es posible ver el historial de consumo.

I. Especificación técnica

Dimensiones	Toma	75 x 45 mm
Alimentación	De red	230 V 50 Hz
Red inalámbrica	Wi-Fi	2.4 GHz, IEEE 802.11b/g/n
Administración	Control remoto	Via TuyaSmart App
	Versiones soportadas de sistemas operativos	iOS: 8.0 o más reciente Android: 4.4 o más reciente
Carcasa	Material	ABS

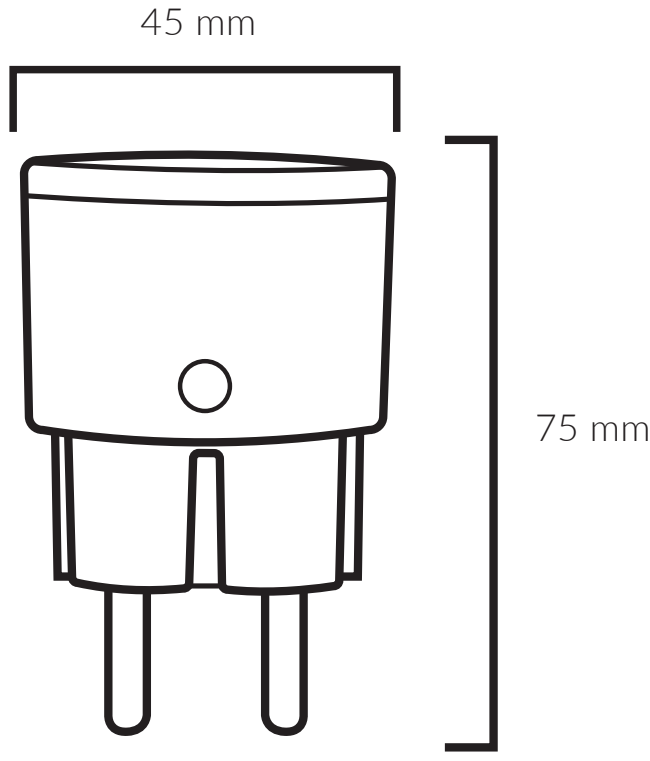

J. Resolución de problemas

Problema: El dispositivo no reacciona a las órdenes / reacciona con retraso.
Posible causa: Cobertura WIFI insuficiente.
Solución: Verifica que en el lugar de colocación del sensor hay disponible cobertura Wi-FI. Para un correcto funcionamiento se requiere un mínimo de 2 líneas.

Problema: El dispositivo no reacciona a las órdenes / reacciona con retraso.
Posible causa: Cobertura WIFI insuficiente.
Solución: Verifica que en el lugar de colocación del sensor hay disponible cobertura Wi-FI. Para un correcto funcionamiento se requiere un mínimo de 2 líneas.

Problema: Durante la adición del dispositivo la aplicación Tuya muestra un mensaje sobre la necesidad de activar el Wi-Fi.
Posible causa: El Wi-Fi no está activado en el teléfono.
Solución: La vinculación del dispositivo será posible única y exclusivamente en una situación en la que el smartphone esté conectado a una red Wi-Fi en la banda de 2,4 GHz.

K. Garantía

Este producto Lanberg está cubierto por una garantía de 24 meses desde el momento de la compra. No se tiene derecho a esta en caso de aparecer averías y defectos causados por un uso o manipulación indebidos del dispositivo (no conformes con las presentes instrucciones). Los daños mecánicos son motivo para rechazar una reclamación.

L. Aclaración de los símbolos

El uso del símbolo WEEE (contenedor de basura tachado) significa que este producto no puede ser tratado como un residuo doméstico. La correcta recuperación de los equipos utilizados permite evitar riesgos para la salud humana y el medio ambiente resultantes de la posible presencia en los equipos de sustancias o mezclas peligrosas, así como de componentes, además del almacenamiento y el procesamiento indebidos de tales equipos. La recogida selectiva también permite recuperar los materiales y componentes con los que fue fabricado el dispositivo. Para conseguir información detallada sobre el reciclado del presente producto es necesario contactar con el punto de venta al por menor en el que se realizó la compra o bien con las autoridades locales.

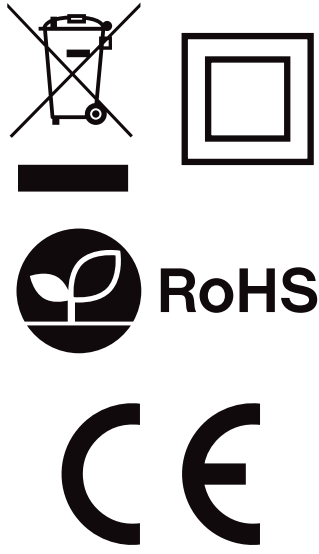

Lanberg
Smart home systems

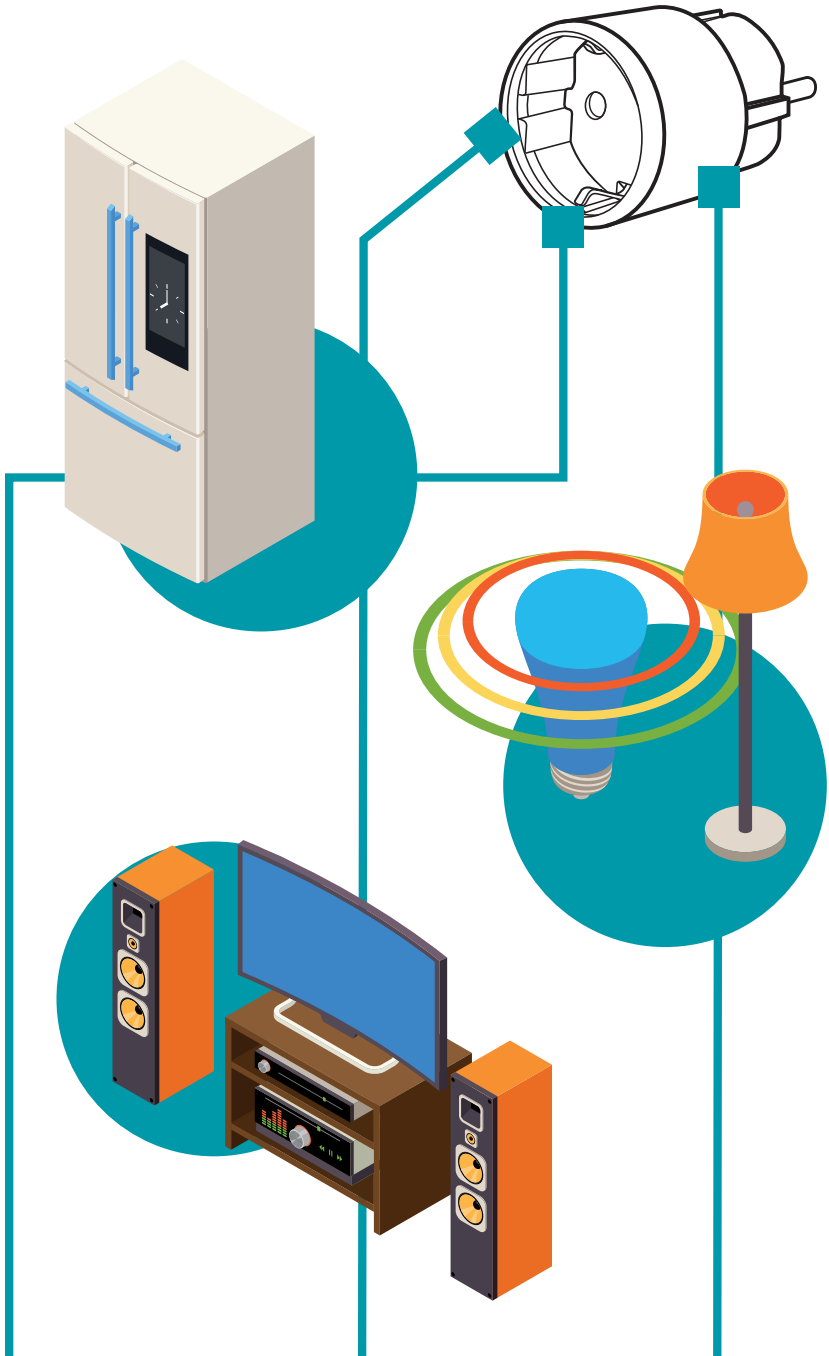





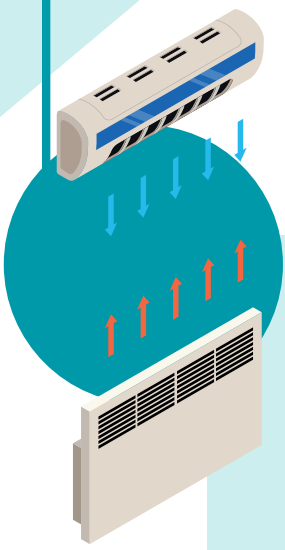



www.lanberg.pl